ASIENTO DE MADERA ESCULTURADO

MODELO

1731SLOW

Tear Drop

DESCRIPCIÓN:

Asiento de madera esculturado, alargado, frente cerrado con tapa, esmalte multicapa para un mejor acabado. Dispone de dos topes del mismo color que el asiento. Bisagras Fácil Limpia & Cambia™ que se ajustan 1/2" hacia adelante y hacia atrás con Acción de Cierre Lento, sistema Permajuste™.

ESPECIFICACIONES:

Medida:	Alargado
Material:	Madera Termomoldeada
Peso:	3.4 kg.
Estilo:	Frente cerrado con tapa
Bisagra:	Fácil Limpia y Cambia™ con Acción de Cierre Lento.
Sistema de Instalación:	Permajuste™
Piezas por máster:	4 piezas
Topes:	2 topes
Hecho en:	Estados Unidos de América

CARACTERÍSTICAS:

Acción de Cierre Lento

Bisagras desmontables Fácil Limpia y Cambia™

Permajuste™

Bisagras ajustables

ACCIÓN DE CIERRE•LENTO™

FÁCIL•LIMPIA&CAMBIA™

PERMAJUSTE™

BISAGRAS AJUSTABLES

Bisagras Ajustables

Bisagras Fácil Limpia & Cambia™ con Acción de Cierre Lento

Levante la tapa para desbloquear las bisagras

Fácil Limpia & Cambia™

Sistema de Acción de Cierre Lento

Sistema de ajuste perfecto Permajuste™

DIMENSIONES:

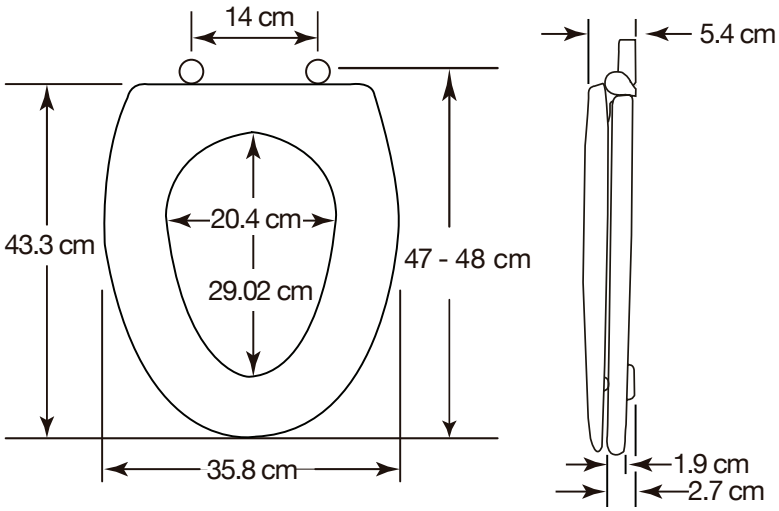

Bemis Manufacturing Company
Sheboygan Falls, WI U.S.A.
www.toiletseats.com

Bemis de México, S.A. de C.V.
Ciénega de Flores, N.L. Mex.
www.bemisdemexico.com

Bemis Mfg. Co. Chile Ltda.
Santiago, Chile.